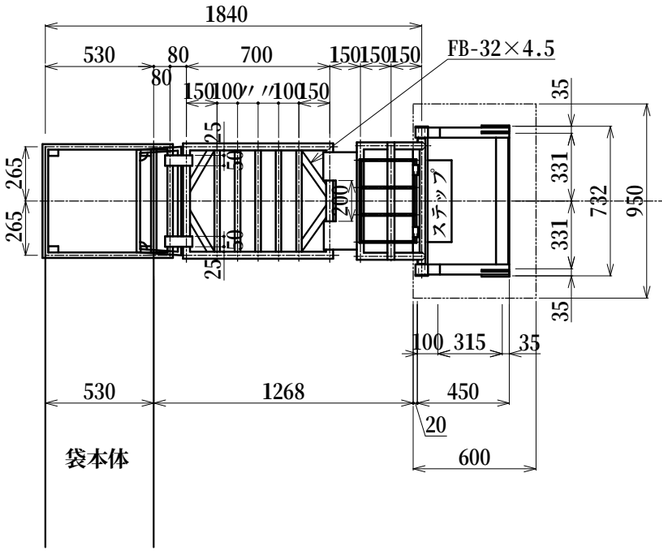

出口方向

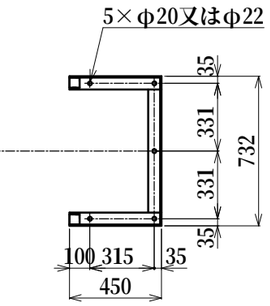

アンカーボルト配置図

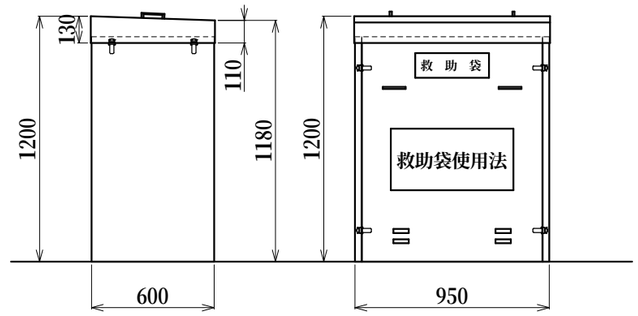

分解型格納箱寸法図

t1.2 SUS304 HL仕上

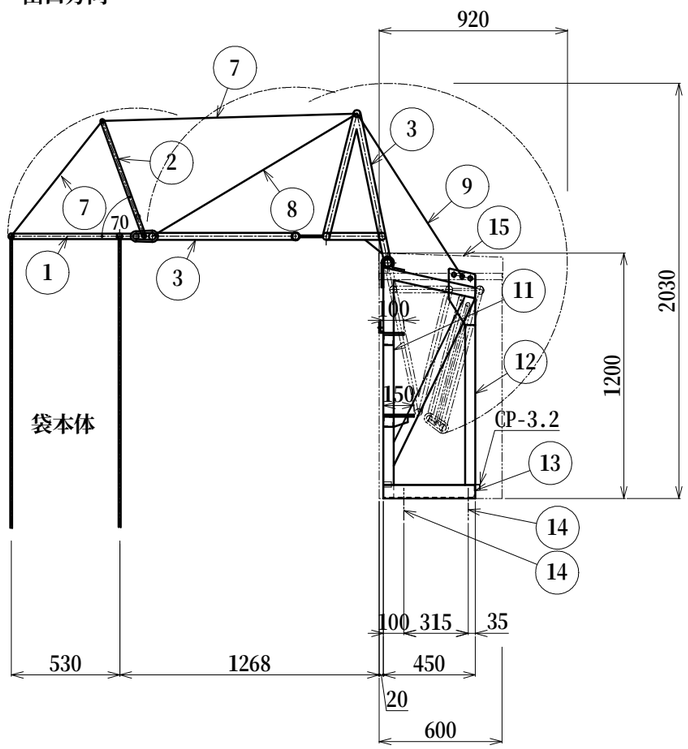

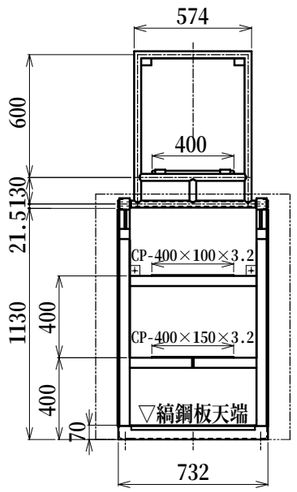

入口金具及び取付具
サビ止塗装及び吹付塗装仕上

上塗　ニューハイメル（N-30近似色 グレー）
下塗　1液ハイポンファインデクロ（赤錆）

標準色	
	N-90 ホワイト
	27-85B グレー
	122-90B アイボリー

袋本体重量(約1.7kg/m)	約15.3kg(袋長9mの例)
金具重量	約86kg
格納箱重量	約45kg
総計	約146.3kg

符号	名　称	材質	備　考
15	格納箱		t1.2 SUS304 HL仕上
14	金属拡張アンカー&貫通ボルト		M12又はM16
13	取付具部材-3	SS400	L-65×65×6.0
12	取付具部材-2	SS400	FB-9×50
11	取付具部材-1	STKR400	□-50×50×2.3
10			
9	被覆ワイヤーロープⅢ	SWRH62A	φ10又はφ12
8	被覆ワイヤーロープⅡ	SWRH62A	φ8
7	被覆ワイヤロープⅠ	SWRH62A	φ6
6			
5			
4			
3	入口金具③	SGP	φ34.0×3.2
2	入口金具②	SR235/SS400	φ19 (L=600)
1	入口金具①	SGP/STK400	φ27.2×2.3

認定番号.ふS-005-4号、展張方向：左(90°)　　固定環SUS製新設または固定環既存使用

金具記号. F-10、連番. 16

※本図は左側面降下を示す。直面、右側面降下も可能　　製造番号：

工事名		設計	製図	検図	担当	承認	図　番
		/ /	星 '25/05/01	肖 '25/05/01	/ /	/ /	E000879-03
図名	斜降式2段回転金具屋外用C2(F-10)タイプ(BOXステンレス) 商品コード：1601010*	縮　尺 1：30 (A3)		2025/05/01			ORIRO